Kömmerling®
TODAY FOR TOMORROW

SCHÖNE AUSSICHTEN
FÜR IHRE ZUKUNFT.

Kömmerling 76 Mitteldichtungssystem

VISIONEN MIT PROFIL.

Erfolgreiche Aussichten, von Anfang an.

Qualitativ hochwertige Lösungen, die auf die Bedürfnisse der Kunden zugeschnitten sind: Genau dies war die Kömmerling Vision von Anfang an. Bereits als Karl Kömmerling 1897 das Unternehmen gründete, setzte er auf hohe Standards, fortschrittliche Technologien und maßgeschneiderte Produkte. Dieses Erfolgsrezept sollte Kömmerling weiter begleiten. Zunächst produzierte man Klebstoffe und synthetischen Kautschuk, 1957 kamen Kunststoffrollläden hinzu.

FENSTER, DIE NEUE PERSPEKTIVEN ERÖFFNEN

Einen weiteren Meilenstein für die heutigen Aktivitäten markierte das Jahr 1967. Da begann Kömmerling, hochwertige Fensterprofile aus Kunststoff zu fertigen. Daraus entstand schließlich ein ganzes Programm an leistungsstarken Fenster- und Türsystemen. Lösungen, auf die sich die Kundinnen und Kunden verlassen können. Denn in jedes der Kömmerling Produkte fließen unsere gesamte Erfahrung, jahrelange Forschungs- und Entwicklungsarbeit, modernste Computertechnologien und die Ergebnisse unzähliger Tests mit ein. Dabei achten wir stets auf Nachhaltigkeit und Zukunftssicherheit. So ist jedes einzelne Produkt eben ein echter Kömmerling. Perfekt, um den Blick in die Ferne schweifen zu lassen, neue Perspektiven zu entdecken und nach vorne zu schauen.

STRAHLEN SIE MIT DER SONNE UM DIE WETTE.

Licht beschwingt, motiviert, inspiriert. Wäre es nicht schön, wenn wir diese Wirkung so häufig wie möglich auskosten könnten?

Kömmerling 76 Fenstersysteme sind hierfür ideal. Mit innovativen Technologien fertigen wir Fenster mit großen Glasflächen und schmalen Profilen. So hat die einfallende Sonne genug Raum, sich auszubreiten und lichtdurchflutete Räume zu kreieren.

Bei aller Transparenz sind Kömmerling 76 Lösungen äußerst belastbar – dank hoher statischer Stabilität und modernster Funktionsgläser. Zugleich ermöglichen die großzügigen Glasfronten eine optimale Wärmenutzung. Das spart Heizkosten und schont Ressourcen.

Anders gesagt: Mit Kömmerling 76 Fenstern laden Sie den Sonnenschein zu sich ein – in jeder Beziehung.

AUF EINEN BLICK

- **Die intelligente Profilkonstruktion verbessert die Fensterstabilität**
- **Die schmalen Profilansichten schaffen optimalen Platz für größtmöglichen Lichteinfall**
- **Die höheren solaren Energiegewinne senken zusätzlich die Heizkosten**

GENIESSEN SIE DIE SONNENSEITEN DES LEBENS!

Mit Kömmerling 76 Fenstern wird Ihnen schnell warm ums Herz: Sie senken die Heizkosten, schonen so Ihr Budget und tragen durch den sorgsamen Umgang mit Ressourcen zum Klimaschutz bei. Doch mehr noch – wir machen Energiesparen sogar zu einem echten Genuss. Denn unsere Fensterlösungen überzeugen auch durch Komfort und elegante, puristische Optik.

INTELLIGENTE TECHNOLOGIE RUNDUM

Auf drei Aspekte kommt es bei der Wärmedämmung besonders an: das Profil, das Isolierglas mit dem Randverbund und die Wandanschlüsse. All dies haben wir bei unseren Fensterkonstruktionen bedacht und effektiv optimiert. Der besondere Clou: Kömmerling 76 Fenster lassen sich zusätzlich mit einem Aluminium-Statikprofil (AluClip Pro) verstärken. Dadurch werden die an sich schon guten Wärmeschutz-Eigenschaften der Fensterlösungen zusätzlich verbessert. Denn Aluminium besitzt eine weitaus bessere Wärmeleitfähigkeit als z. B. Stahl.

GLÄSER MIT POWER

In Kömmerling 76 Fenstern können leistungsstarke 3-fach-Verglasungen oder Funktionsgläser bis 50 Millimeter Dicke verwendet werden. So abgeschirmt geht keine Heizenergie verloren, und die großzügigen Fensterflächen lassen besonders viel Sonnenwärme hinein. Für rundum sonnige Aussichten!

AUF EINEN BLICK

- **Hochwärmedämmendes Mitteldichtungssystem mit 76 mm Bautiefe U_f-Wert = 1,0 W/(m²K) bereits in der Standardausführung**
- **Großes Verglasungsspektrum bis 50 mm ermöglicht den Einsatz moderner 3-fach Verglasungen oder spezieller Funktionsgläser**
- **Maximale Nutzung der Sonnenwärme**

SICHER WOHNEN. RUHIG SCHLAFEN.

SICHERHEIT IN SICHT

Einladend schöne Fenster, Balkon- und Terrassentüren locken auch ungebetene Gäste an. Doch diesen können Sie „einen Riegel vorschieben“. Dank unserer cleveren Konstruktion lassen sich Kömmerling 76 Fenster mühelos mit einbruchhemmenden Beschlägen und Sicherheitsgläsern ausstatten. Das bremst Einbrecher aus, denn so erschweren Sie es ihnen, Fenster aufzuhebeln oder Scheiben einzuschlagen. Und Sie können sich entspannt zurücklehnen.

AUF EINEN BLICK

- **Für Fenster bis zu Widerstandsklasse RC 2 (WK 2)**
- **Für einbruchhemmende Beschläge konzipiert**

Kömmerling®

SCHALLSCHUTZ – FÜR HIMMLISCHE RUHE.

Sie spüren es sicher selbst täglich: Zu optimaler Lebensqualität gehört eine ruhige, lärmarme Umgebung. Fenster der Serie Kömmerling 76 unterstützen Sie dabei, dieses perfekte Relax-Umfeld zu schaffen – dank innovativer Dichtungstechnologie der Profile und schallisolierendem Glas. So verwandeln Sie Ihr Zuhause in eine Ruheoase, selbst wenn draußen der Verkehr tobt.

AUF EINEN BLICK

- **Einsatz von Schallschutzglas möglich**
- **Optimaler Schallschutz von bis zu 47 dB**

RUNDUM EINE KLASSE FÜR SICH.

Wir alle wünschen uns eine lebenswerte Welt, für uns und unsere Kinder – heute und in Zukunft. Gut, wenn es dann Fensterlösungen wie Kömmerling 76 gibt. Sie sind auf Langlebigkeit, Energieeffizienz und Nachhaltigkeit ausgerichtet. Hinzu kommen das klassisch-zeitlose Design, der wegweisende Bedien- und Wohnkomfort und die flexiblen Einsatzmöglichkeiten. Was will man mehr?

AUF EINEN BLICK

Mehr Design
Schlanke Profile sorgen für große Glasflächen. Hinzu kommt eine große Farbvielfalt durch folierte Profile in Uni- oder Metallicfarben sowie Holzstrukturen, durch Aluminium-Vorsatzschalen oder durch die Beschichtungstechnologie proCoverTec.

Mehr Wärmedämmung
Bereits in der Standardausführung weisen die Fenster exzellente Wärmedämmungseigenschaften auf.

Mehr Sicherheit
Die Fensterprofile können problemlos mit Sicherheitsbeschlägen und durch weitere einbruchhemmende Maßnahmen verstärkt werden.

Mehr Schallschutz
Kombiniert mit hochwertigen Schallschutzgläsern bietet Ihnen das System Kömmerling 76 optimalen Lärmschutz von bis zu 47 dB.

Mehr Stabilität
Hochwertige Stahlverstärkungen sorgen für eine perfekte Fensterstatik. In der AluClip Pro-Ausführung übernimmt dies das Aluminium-Funktionsprofil, das zugleich das Gewicht reduziert.

Mehr Pflegekomfort
Die Oberflächen der Fensterrahmen sind äußerst witterungsbeständig und einfach zu reinigen.

Mehr Bedienkomfort
Dank innovativer Beschlagtechnik lassen sich die Fensterlösungen spielend leicht öffnen und schließen.

Mehr Lüftung
Ein durchdachtes Lüftungsprogramm sorgt für ein behagliches Wohnklima.

Mehr Wertbeständigkeit
Die hohe Qualität aller Komponenten und die Verwendung hochwertiger, umweltfreundlicher Kunststoffe nach den greenline-Grundsätzen sorgen für langlebige Lösungen. Das steigert nachhaltig den Wert Ihrer Immobilie.

BESTES WOHNKLIMA DANK INNOVATIVER TECHNOLOGIEN.

Kömmerling 76 hat die Zukunft im Blick. Denn dieses Fenstersystem vereint die modernsten Technologien, die derzeit für Kunststoff-Fenster verfügbar sind. Wegweisend ist z. B. das flexible Baukastenprinzip. Dadurch können Sie genau die Fensterlösung zusammenstellen, die für Sie und Ihr Budget ideal ist.

SCHLANKE MASSE, RASCHER EINBAU

Innovativ sind bereits die schmalen Profile, die sogar eine 3-fach-Verglasung mit modernem Isolierglas ermöglichen. Auch an Komfort ist gedacht: Dank intelligenter Befestigungstechniken lassen sich Kömmerling 76 Fenster schnell, sauber und ohne großen Aufwand einbauen. Auch der Austausch alter Fenster lässt sich rasch bewerkstelligen.

1 HOHER WÄRMEDÄMMWERT
Bereits in der Standardausführungen punktet Kömmerling 76 mit einem hervorragenden Wärmedämmwert von U_f -Wert = 1,0 W/(m²K).

2 HOHE FORMSTABILITÄT
Clever konstruierte Anlagepunkte halten die Stahlverstärkung in der richtigen Position.

3 WEGWEISENDE KAMMERKONSTRUKTION
Die Kammern in den Profilen wurden mit modernsten Berechnungsmethoden entwickelt. Das Ergebnis: hohe Wärme- und Schalldämmung sowie optimale Stabilität des Profils und hohe Tragkraft selbst bei schweren Gläsern.

4 SICHERE FUNKTIONALITÄT
Kömmerling 76 hält viel aus, dank intelligenter Features. Die tragenden Beschlagteile sind durch mehrere Profilwandungen verschraubt. Darüber hinaus gibt es zusätzlichen Aufdickungen durch spezielle Verschraubungsnocken in den Hauptbelastungszonen.

5 GROSSES VERGLASUNGSSPEKTRUM
Sie haben die Wahl zwischen unterschiedlichen Gläsern bis hin zu 50 Millimeter, ob als 3-fach Verglasungen oder als spezielle Funktionsgläser wie Wärmeschutzglas, Sicherheitsglas oder Schallschutzglas.

6 FLEXIBLE, SAUBERE MONTAGE
Fenster der Kömmerling 76 Serie können mit Montagedübeln durch Stahl, über klassische Montageanker oder durch eine spezielle Dübelkammer im Kunststoff fixiert werden. Die Montage ist schnell, sauber und sicher erledigt.

VIEL GESTALTUNGFREIRAUM
Lassen Sie Ihrer Fantasie freien Lauf. Zahlreiche Folierungen und Aluminium-Vorsatzschalen sowie das Beschichtungstechnologie proCoverTec ermöglichen kreative Möglichkeiten.

ZUM DURCH-ATMEN GUT.

ClimaTec 76

Unsere Wohnräume sind immer besser gedämmt. Eigentlich ein Vorteil, doch gleichzeitig eine Herausforderung. Denn bei mangelhafter Lüftung steigt dadurch die relative Luftfeuchtigkeit. Das sorgt nicht nur für Unwohlfühl-Klima, sondern regt auch das Wachstum von Schimmelpilzen an, die z. B. die Bausubstanz angreifen können. Wer allerdings zu häufig lüftet, bläst die Energie quasi zum Fenster hinaus und belastet damit die Umwelt.

Doch es geht auch nachhaltig: mit ClimaTec 76 von Kömmerling. Selbst ohne aktives Lüften sorgt es vollautomatisch für geregelten Luftaustausch bei minimalem Wärmeverlust. Und das Einzige, das Ihnen dann noch den Atem raubt, ist die schöne Aussicht.

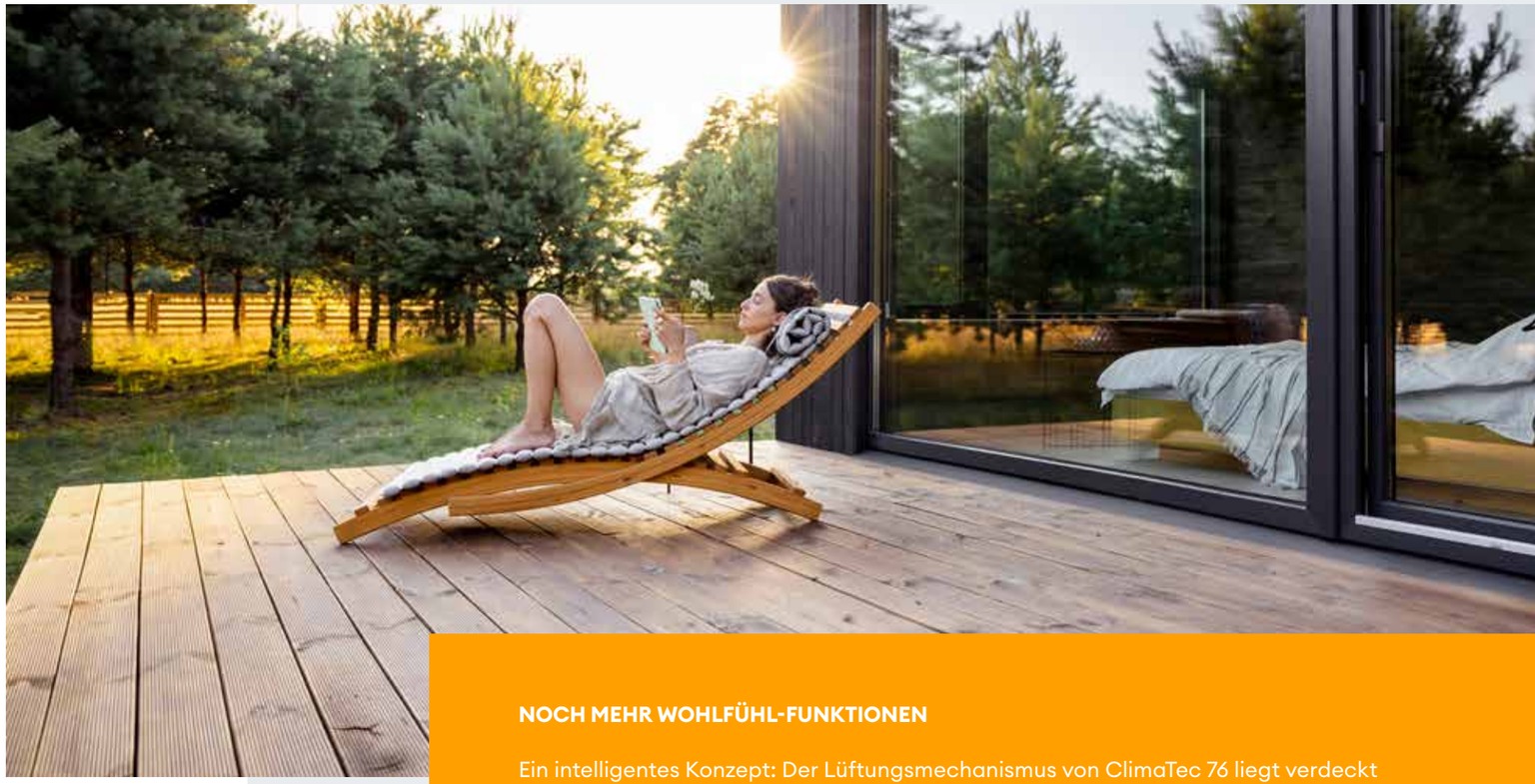

AUF EINEN BLICK

- Selbstregulierendes, leicht zu reinigendes Lüftungssystem
- Minimiert hohe Luftfeuchtigkeit und das Risiko von Schimmelpilzbildung
- Sorgt für kontrollierten Luftaustausch
- Schützt vor Insekten durch integrierte Lüftungsgitter
- Von innen und außen nahezu unsichtbar, da ClimaTec 76 im Blendrahmen verdeckt liegt
- Automatische Winddruckanpassung
- Entspricht der Energieeinsparverordnung (EnEV)
- Geprüfter Schallschutz bis 43 dB (SSK4)
- Schlagregendichtheit und Luftdurchgang nach DIN und EU-Normen
- Lüftung nach DIN 1946-6

NOCH MEHR WOHLFÜHL-FUNKTIONEN

Ein intelligentes Konzept: Der Lüftungsmechanismus von ClimaTec 76 liegt verdeckt im Blendrahmenfalz und ist dadurch nahezu unsichtbar. Doch die Wirkung ist enorm: Er sorgt für einen kontrollierten Luftaustausch – ohne manuelles Lüften und ohne Stromquelle.

FÜR GUTES KLIMA IN JEDER BEZIEHUNG

Das Lüftungssystem ClimaTec 76 reguliert die Raumluftfeuchtigkeit effektiv. Das reduziert die Gefahr von Schimmelpilzbildung enorm. Die Winddruckanpassung geschieht automatisch und entspricht selbstverständlich den Anforderungen der Energieeinsparverordnung (EnEV) sowie den DIN- und EU-Normen zur Schlagregendichtigkeit, Schallschutz und der Wohnraumlüftung. Das freut Mensch und Natur.

Einbau Lüfter	Schallprüfwerte in dB*			Luftdurchgang in m³/h				
ClimaTec 76	A	B	C	2 Pa	4 Pa	5 Pa	7 Pa	8 Pa
250/200	37	41	41	3	4	5	6	6
300/250	37	41	40	3	5	5	7	7
350/300	37	39	39	4	5	6	7	8
350/350	34	37	37	5	7	8	9	10
400/350	34	36	35	5	8	9	10	11
400/400	32	33	33	6	9	10	12	12
1 Lüfter	38	43	43	2	3	4	5	5

*Scheibenaufbau: A) 6/16/4/14/4 (36-37 dB) B) 8 VSG SI/12/6/12/8 VSG SI (45 dB) C) 12 VSG SI/20/8/20 VSG SI (48 dB)

Kömmerling®

BUNTE VIELFALT, GROSSE WIRKUNG.

Fenster verleihen einem Gebäude Charakter. Rahmenfarben, Materialien, Formen und Größe – damit können Sie spielen, um Ihrem Gebäude, Ihrer Wohnung eine unverwechselbare Note zu verleihen.

Kömmerling 76 ist hierfür eine echte Inspiration, ob beim Neubau oder bei der Renovierung historischer Gebäude. Wie wäre es mit Fenstern, die sich nahtlos in die Fassadengestaltung einfügen? Oder plakativen Lösungen, die sagen: „Schau her, hier bin ich“? All dies ist möglich, dank einer großen Palette an Rahmenfarben und -beschichtungen.

ELEGANTES WEISS

Weiß ist der Klassiker schlechthin. Kömmerling 76 Fenster sind aus hochwertigem Kunststoff, der sich durch extreme Witterungsbeständigkeit auszeichnet. So bleibt die glatte, glänzende Oberfläche der Fensterrahmen lange schön. Praktisch für den Alltag: Die Fenster sind äußerst leicht zu reinigen.

FOLIERUNG IN UNIFARBEN

Kräftiges Rot, zartes Blau, elegantes Dunkelgrau: Mit den folierten Lösungen haben Sie die Qual der Wahl zwischen Unifarben in glatter oder genarbter Ausführung sowie Metallicfarben. Eines haben die unifarbenene jedoch mit den weißen Varianten gemeinsam: Sie sind ebenfalls äußerst wetterfest und leicht zu reinigen.

FOLIERUNG IN HOLZSTRUKTUR

Eine Folierung mit Holzstruktur schlägt zwei Fliegen mit einer Klappe. Sie verleihen Ihrem Heim eine behagliche Landhaus-Note und sind doch hochfunktional. Das erspart regelmäßiges Nachstreichen, wie es bei Holzprofilen erforderlich ist.

HEREINSPAZIERT – IN EINE SCHÖNE ZUKUNFT.

Visionen werden erst durch Taten lebendig. Genau hierfür ist Kömmerling 76 konzipiert, ganz gleich ob Sie bauen oder renovieren. Denn wenn Sie sich für diese innovativen Fenster- und Türlösungen entscheiden, können Sie gelassen nach vorn blicken: Sie können sich auf hohe Qualität, Langlebigkeit aller Komponenten und absolute Energieeffizienz verlassen. Damit senken Sie nicht nur Ihre Kosten, sondern steigern auch den Wohnkomfort – und sogar den Wert Ihrer Immobilie. So schaffen Sie eintrag- und ausbaufähiges Fundament für künftige Generationen. Und die Zukunft kann kommen!

AUF EINEN BLICK

- Hohe Energie- und Kosteneinsparung durch das hochdämmende 76-mm-System
- Steigerung der Lebensqualität durch perfekten Schallschutz
- Mehr Sicherheit durch integrierbaren Einbruchschutz
- Pflegeleicht durch robuste und witterungsfeste Oberflächen
- Wertbeständig durch beständige und höchste Qualität
- Hoher Bedienkomfort und zuverlässige Funktionalität durch modernste Technik
- Nachhaltigkeit dank Wärmedämmung, Klimaschutz und Langlebigkeit

pro Cover Tec

protected *by* **colour**

DIE CLEVERE BESCHICHTUNG.

proCoverTec

Ästhetisch und funktional überzeugend – das ist unsere einzigartige Oberflächentechnologie Kömmerling proCoverTec. Die damit beschichteten Fensterprofile sind extrem dicht, wirken homogen und sind sehr langlebig. Die leicht strukturierte Oberfläche verleiht eine angenehme Haptik. Zudem sind proCoverTec-Oberflächen sehr alltagstauglich: Sie schützen die Fensterprofile maximal und verringern das Anhaften von Schmutzpartikeln.

Während die Innenseite neutral weiß sein kann, steht für die äußere Beschichtung eine große Farbpalette an Uni- und Metallic-Farben zu Wahl. Eines ist jedoch stets gleich: Die seidenmatte Optik der Oberflächen wirkt äußerst edel.

FARBEN MIT SCHUTZWIRKUNG.

AcrylColor

Kömmerling AcrylColor bietet Farbvielfalt und Schutzschild zugleich. Das Prinzip: Durch ein thermisches Verfahren wird das Acryl untrennbar mit dem PVC verbunden. Dadurch bleiben die Fensterprofile lange farbecht. Außerdem weisen sie eine hohe Kratzfestigkeit auf, sind pflegeleicht, witterungsbeständig und nahezu wartungsfrei. Ein weiterer Pluspunkt: AcrylColor-Profile lassen sich zu 100 % recyceln.

Kömmerling®

KUNSTSTOFF UND ALUMINIUM: EIN STARKES DOPPEL!

(Energie-)Effizienz in vielen Facetten.

Kunststoff und Aluminium gehen in unseren Fensterlösungen Kömmerling 76 eine perfekte Verbindung ein. Kunststoff ist eine feste Größe in dieser „Material-Partnerschaft“: Er gewährleistet auf der anderen Profilseite optimale Wärme- und Schallschutzdämmung sowie hohe Funktionssicherheit.

Aluminium wirkt elegant, ist dabei extrem witterungsbeständig und langlebig. Zugleich überzeugt das Material durch Stabilität und Pflegeleichtigkeit. Mit Aluminium können Sie zudem richtig in Farben schwelgen. Denn es lässt sich mit Pulverbeschichtung nach RAL-Farben oder Eloxal in Ihren Wunschnuancen veredeln.

Das Resultat sind energieeffiziente Fensterlösungen, die auch das Auge erfreuen.

AluClip

Diese Aluminium-Vorsatzschale für Kömmerling 76 kombiniert elegantes Aluminium-Design in nahezu unbegrenzter Farbvielfalt mit einem innovativen Kunststoffprofil, das optimale Dämmwerte gewährleistet.

AluClip Pro

Bei AluClip Pro übernimmt die Aluminium-Funktionsschale die Statik, sodass keine Stahlverstärkung im Flügelprofil notwendig ist. Positiver Nebeneffekt: Die Wärmedämmung wird dadurch noch weiter verbessert.

AddOn

Wie es Ihnen gefällt: Auf Wunsch lassen sich Ihre Kömmerling 76 Fensterlösungen mit einem zusätzlichen Sicht- und Sonnenschutz ausstatten. Gemeinsam mit der zusätzlichen Glasscheibe bedeutet das noch mehr Wärme- und Schalldämmung und damit noch mehr Energieeffizienz.

Kömmerling®

SO VIELFÄLTIG WIE IHR LEBEN.

Wegweisende Funktionalität, eine einheitliche Optik im ganzen Haus und individuelle Gestaltungsmöglichkeiten – das bietet Ihnen unser umfangreiches Fenster- und Haustürsystem Kömmerling 76. Ganz gleich, ob Sie puristisch dezente oder ausdrucksstark bunte Fenster- und Türlösungen bevorzugen, hier sind Sie richtig.

SICHER UND DEKORATIV

Einbruchsichere Haustüren, die Sie ebenfalls nach Ihren Wünschen gestalten können, bieten Ihnen zusätzliche Sicherheit.
Was die Optik betrifft, haben Sie die Wahl: Bevorzugen Sie moderne Funktionsgläsern, die in zahlreichen Oberflächenstrukturen und Farben angeboten werden? Oder lieber Gläser mit LED-Effektbeleuchtung? Motiv-Verglasungen? Weitere Alternativen bietet das umfangreiche Fertigfüllungsprogramm namhafter Füllungshersteller.

AUF EINEN BLICK

- Eine große Produktvielfalt: Haus-, Balkon- und Terrassentüren, Parallel-Schiebe-Kipptüren
- Hoher Einbruchschutz bis Widerstandsklasse RC 2 (WK 2)
- Maximal dimensionierte Stahlverstärkung und Schweißeckverbinder für höhere Stabilität
- Maximale Flügelgrößen:
  Haustür einflügelig 1200 x 2400 mm
  Haustür Stulpflügel 1000 x 2400 mm
- Einsatz spezieller Funktionsgläser oder handelsüblicher Haustürfüllungen bis 50 mm
- Hohe Dichtheit durch doppelte Abdichtung zur Schwelle
- Perfekter Schlagregen- und Windschutz
- Hohe Wärmedämmung
- Großes Gestaltungsspektrum: weiß, Folien in Uni- und Metallicfarben, ob glatt oder genarbt, Folien in Holzstrukturen, ArcylColor und Aluminium-Vorsatzschalen AluClip

AUF EINEN BLICK

- Optimierter und damit ressourcensparender Materialeinsatz
- Umweltfreundliche, bleifreie Stabilisatoren mit dem greenline-Label
- Werkstoffkreislauf durch fachgerechtes Recycling
- Hoher Beitrag zur CO_2-Senkung – dank der hohen Wärmedämmung verbrauchen Sie weniger Heizenergie, was die Umwelt spürbar entlastet

KLIMASCHUTZ, DEN SIE TÄGLICH GENIESSEN.

Heute schon an morgen denken: Das ist ein Grundsatz, der uns bei der Konzeption und Konstruktion unseres Fenster- und Türensystems Kömmerling 76 geleitet hat. Wie sich das äußert? Zum Beispiel in durchdachten Funktionen, herausragenden Dämmwerten und effizientem Materialeinsatz. In der Praxis bedeutet dies: Sie können sich über komfortable, elegante Fenster und Türen freuen, die wertvolle Ressourcen schonen.

DER KUNSTSTOFF, AUS DEM GRÜNE FENSTER-TRÄUME SIND

All unsere Kömmerling 76 Fenster und Türen sind aus einem Kunststoff mit greenline-Label gefertigt. Nachhaltigkeit beginnt bei uns am Anfang - bei den Rohstoffen. Hierbei verzichten wir seit fast zwei Jahrzehnten komplett auf bleihaltige Stabilisatoren im Frischmaterial. Stattdessen setzen wir eine umweltfreundliche Calcium-Zink-Basis ein. Und am Ende eines Lebenszyklus werden aus alten Fenstern wieder Komponenten für neue Fenster. Eine wirklich runde Sache!

greenline

Produktdatenblatt Kunststoff-Fenster
HK - MD76 (Kömmerling 76)
6-Kammer flächenversetzt, Mitteldichtung

Materialien: Wärmeschutz-Isolierglas (U_g laut Tabelle)
Mehrkammer Profile aus recycelten Materialien und bleifreies PVC
mit „grünen“ Stabilisatoren auf Calcium/Zink Basis
Stahlaussteifung im Rahmen und Flügel

Eigenschaften: Verglasung bis 50 mm Dicke

Wärmedurchgangskoeffizient:	**U_f = 1,1 W/m²K**
Widerstandfähigkeit gegen Windlast:	**bis Klasse C5 /B5**
Schlagregendichtigkeit:	**bis 9A**
Luftdurchlässigkeit:	**bis Klasse 4**
Schallschutz:	**bis 47 dB**
Einbruchhemmend:	**bis RC 2**

Nachweis: Eignungsnachweis nach RAL-GZ 695 Nr. 111 45787-0.1
RAL-Systempass 14-000393-PR02

Verglasung: U_w-Wert Fenster (DIN ENISO 10077-1) laut Tabelle

Referenzgröße: 1-Flg DK mit den Maßen: 1230 x 1480 mm

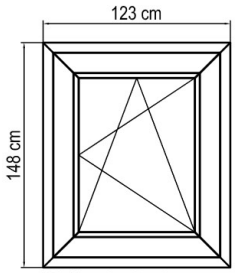

Maßstab: 1:50

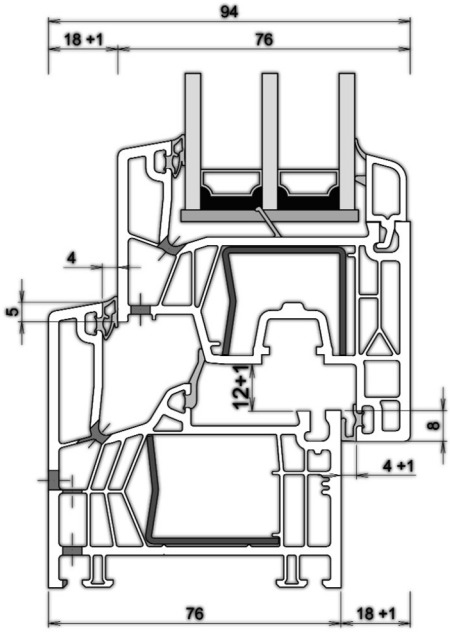

Zugrundeliegende Profil-Kombination für U_f
Maßstab: 1:2

Systemgeber: profine GmbH, International Profile Group, D-66954 Pirmasens

---

Berechnungen: U-Werte System Kömmerling AD76 / MD76 / MD88

Anmerkungen: Fenster mit einem Wärmedurchgangskoeffizienten der Verglasung U_g < 1,9 W/m²K dürfen immer mit dem Standardmaß 1,23mx1,48m angegeben werden (DIN EN 14351-1: Tabelle E.1, Fußnote „d“).

PHT: U_f-Wert <= 1,2 W/m²K und U_w-Wert <=0,80 W/m²K: Fenster = hochwärmegedämmt / passivhaus-tauglich

Isolierglas-Randverbund **Standard** Ψ (Psi) **0,06** W/m²K

U_w Fenster 1-flg. 1,23 * 1,48 m

Verglasung	U_g	Kömmerling AD Bautiefe 76 mm U_f = 1,2 W/m² K	Kömmerling MD Bautiefe 76 mm U_f = 1,1 W/m² K	Kömmerling MD Bautiefe 88 mm U_f = 0,95 W/m² K	
	1,1	1,28	1,25	1,20	U_w [W/m² K]
	1,0	1,21	1,18	1,13	U_w [W/m² K]
	0,9	1,14	1,11	1,06	U_w [W/m² K]
	0,8	1,08	1,05	1,00	U_w [W/m² K]
	0,7	1,01	0,98	0,93	U_w [W/m² K]
	0,6	0,94	0,91	0,86	U_w [W/m² K]
	0,5	0,87	0,85	0,79	U_w [W/m² K]
	0,4	0,80	0,78	0,73	U_w [W/m² K]

Isolierglas-Randverbund **Warme Kante** Ψ (Psi) **0,04** W/m²K

U_w Fenster 1-flg. 1,23 * 1,48 m

Verglasung *	U_g	Kömmerling AD Bautiefe 76 mm U_f = 1,2 W/m² K	Kömmerling MD Bautiefe 76 mm U_f = 1,1 W/m² K	Kömmerling MD Bautiefe 88 mm U_f = 0,95 W/m² K	
	1,1	1,23	1,20	1,15	U_w [W/m² K]
	1,0	1,16	1,13	1,08	U_w [W/m² K]
	0,9	1,09	1,06	1,01	U_w [W/m² K]
	0,8	1,03	0,99	0,95	U_w [W/m² K]
	0,7	0,96	0,93	0,88	U_w [W/m² K]
	0,6	0,89	0,86	0,81	U_w [W/m² K]
	0,5	0,82	0,79	0,74	U_w [W/m² K]
	0,4	0,75	0,73	0,68	U_w [W/m² K]